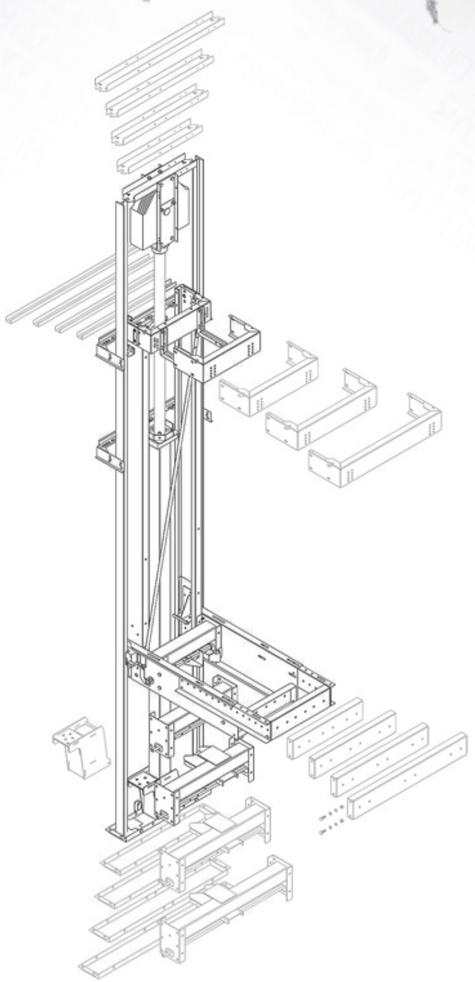

راهنمای فارسی مونتاژ کاراسلینگ
آسانسور هیدرولیک ویتور

دفترچه راهنمای فارسی گام به گام مونتاژ کاراسلینگ آسانسورهای هیدرولیک ویتور

WITTUR HYDRAULIC DRIVES SRL | OMARLIFT

کـــــاراسلینگ

www.nkdg.ir

www.asansor110.com | ۷۷ ۲۵ ۲۵ ۲۵ : تلفن
www.elevator110.com | ۷۷ ۲۵ ۴۸ ۷۰ : فکس
تهران . خیابان دماوند . تقاطع سیلان
مجتمع تجاری دماوند . شماره ۹۵۲

OMARLIFT | WITTUR HYDRAULIC DRIVES SRL

کاراسلینگ دهانه ۶۰ مدل دو طرفه

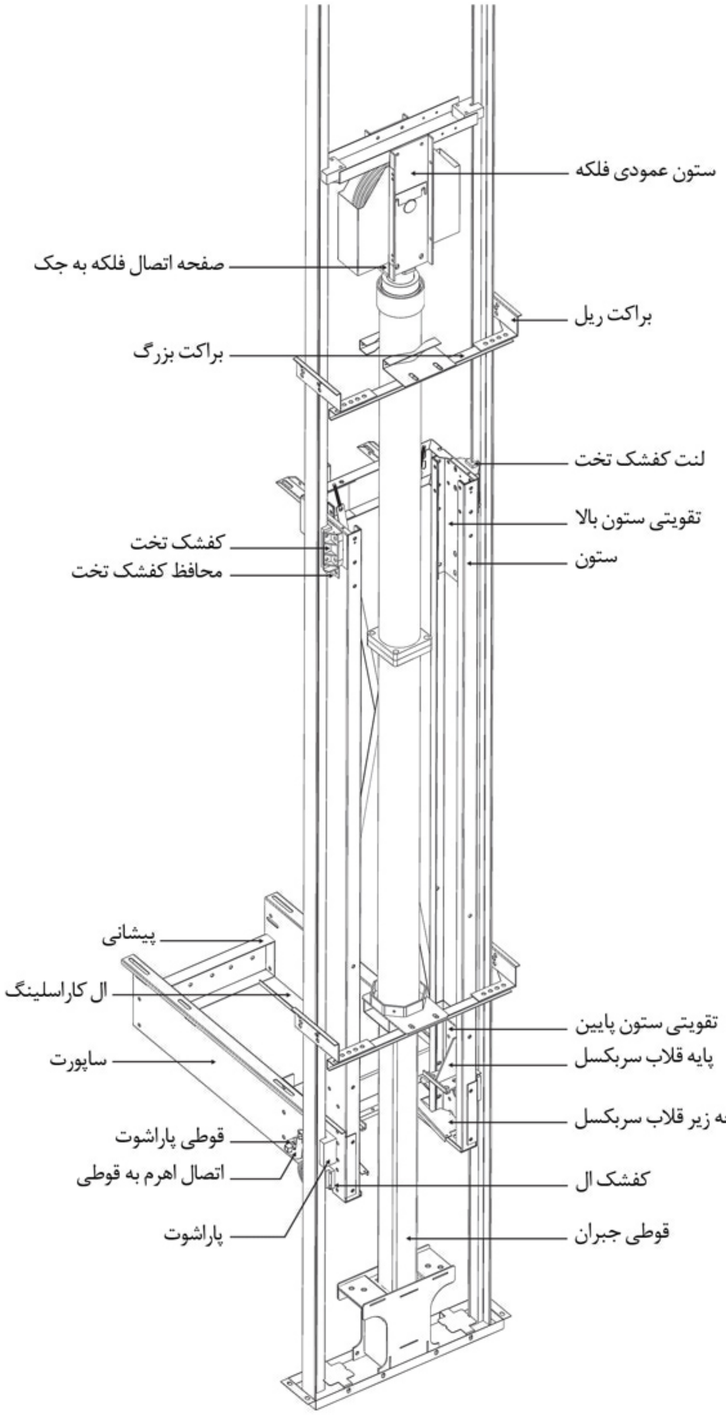

نمای پشت

کاراسلینگ دهانه ۶۰ مدل دو طرفه

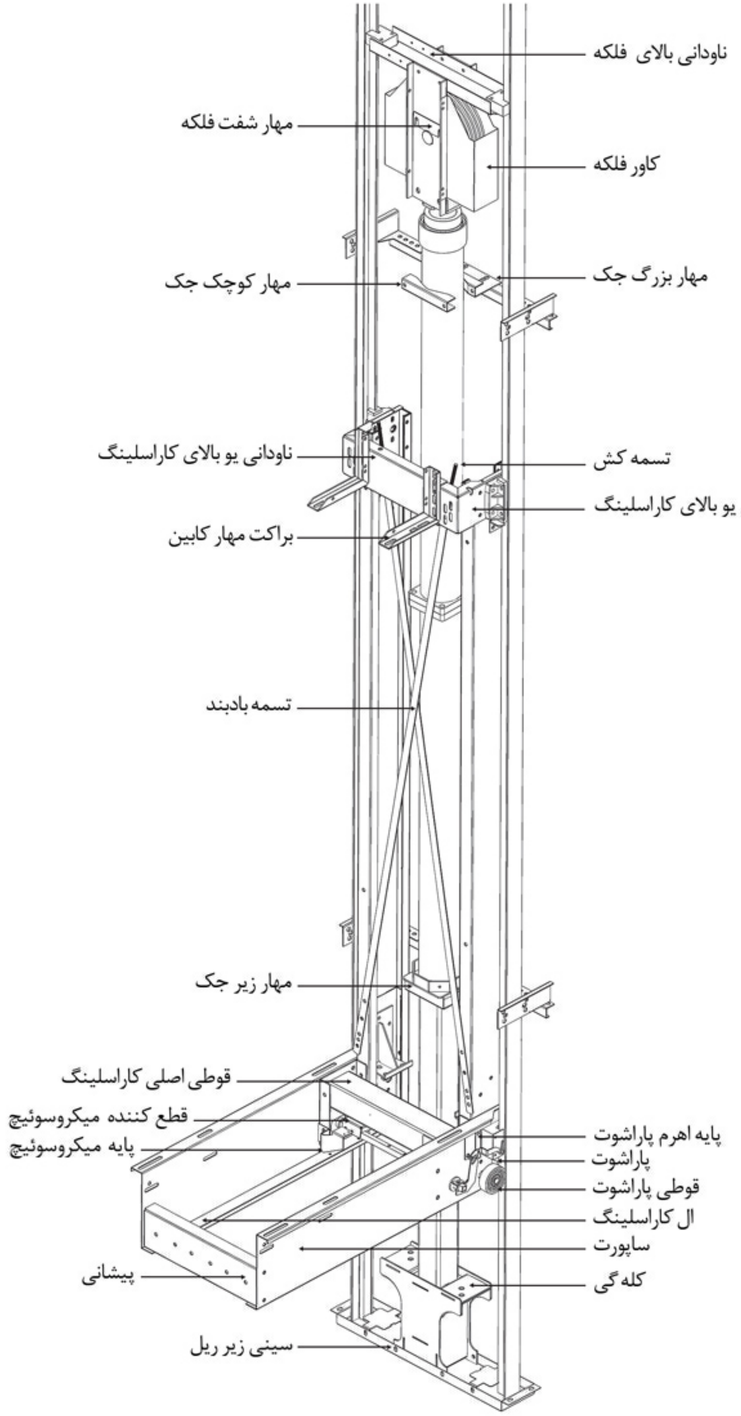

نمای روبرو

کاراسلینگ دهانه ۷۰ و ۸۰ مدل دوطرفه

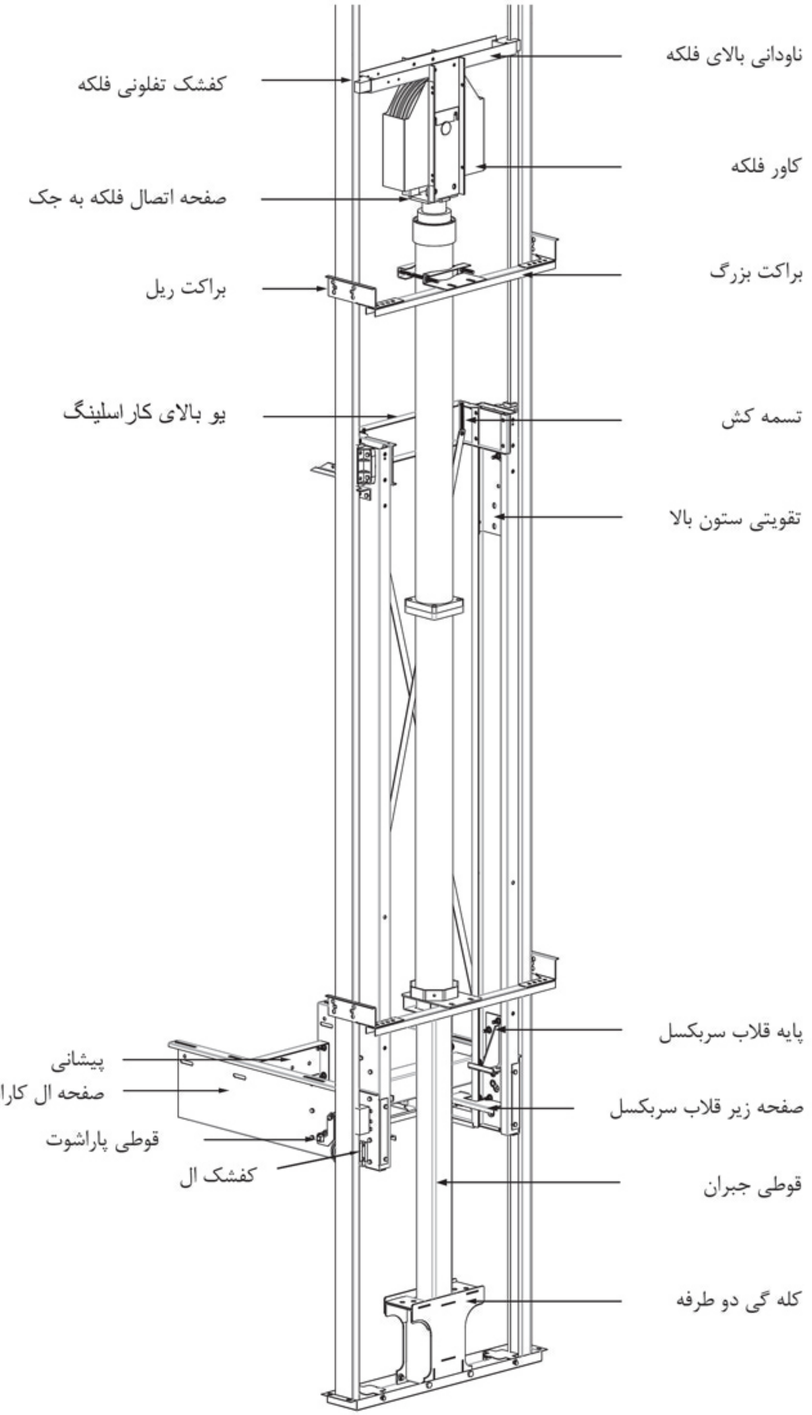

نمای پشت

کاراسلینگ دهانه ۷۰ و ۸۰ مدل دوطرفه

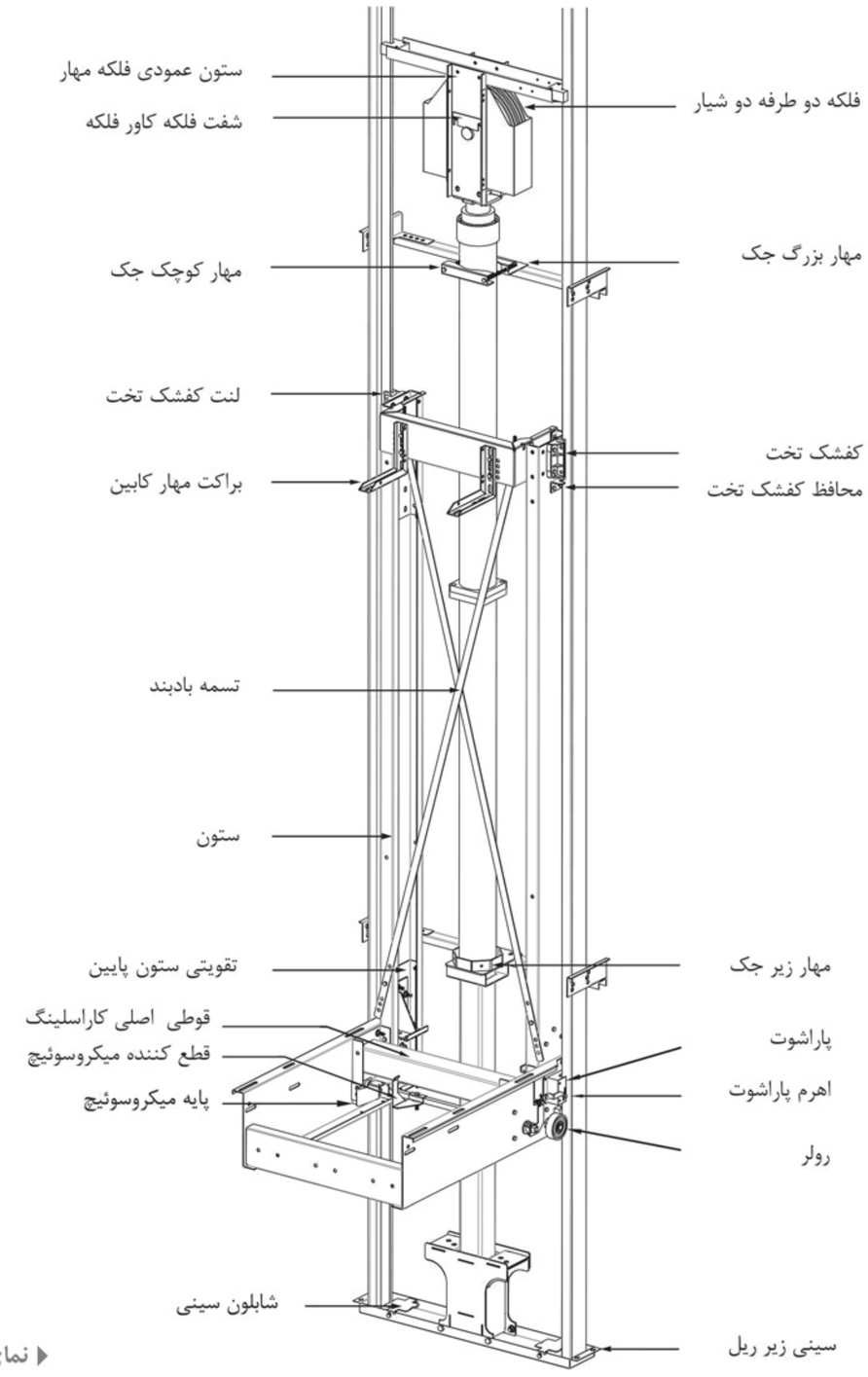

نمای روبرو

کاراسلینگ دهانه ۹۰ و ۱۱۰ مدل دوطرفه

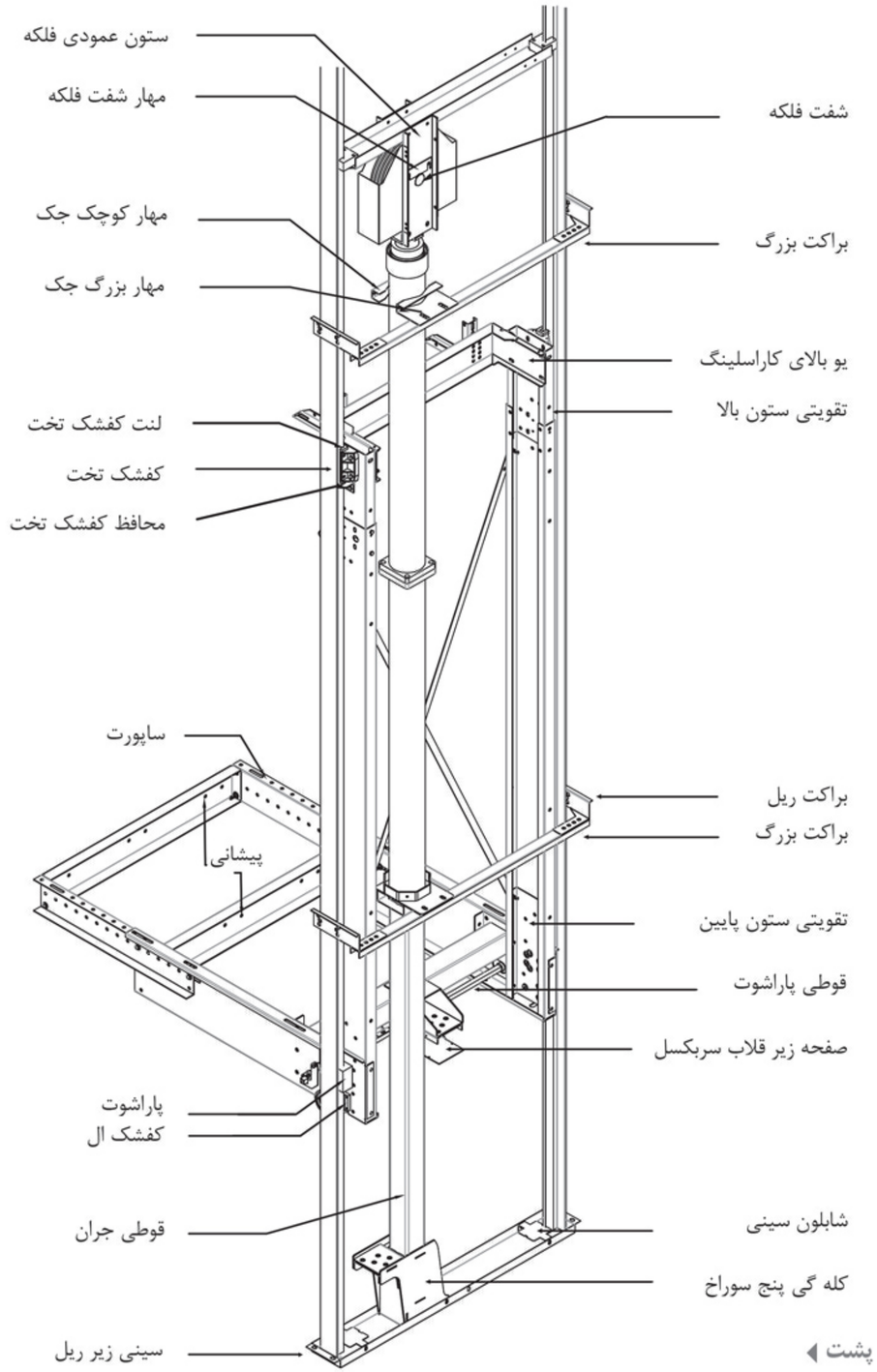

نمای پشت

کاراسلینگ دهانه ۹۰ و ۱۱۰ مدل دوطرفه

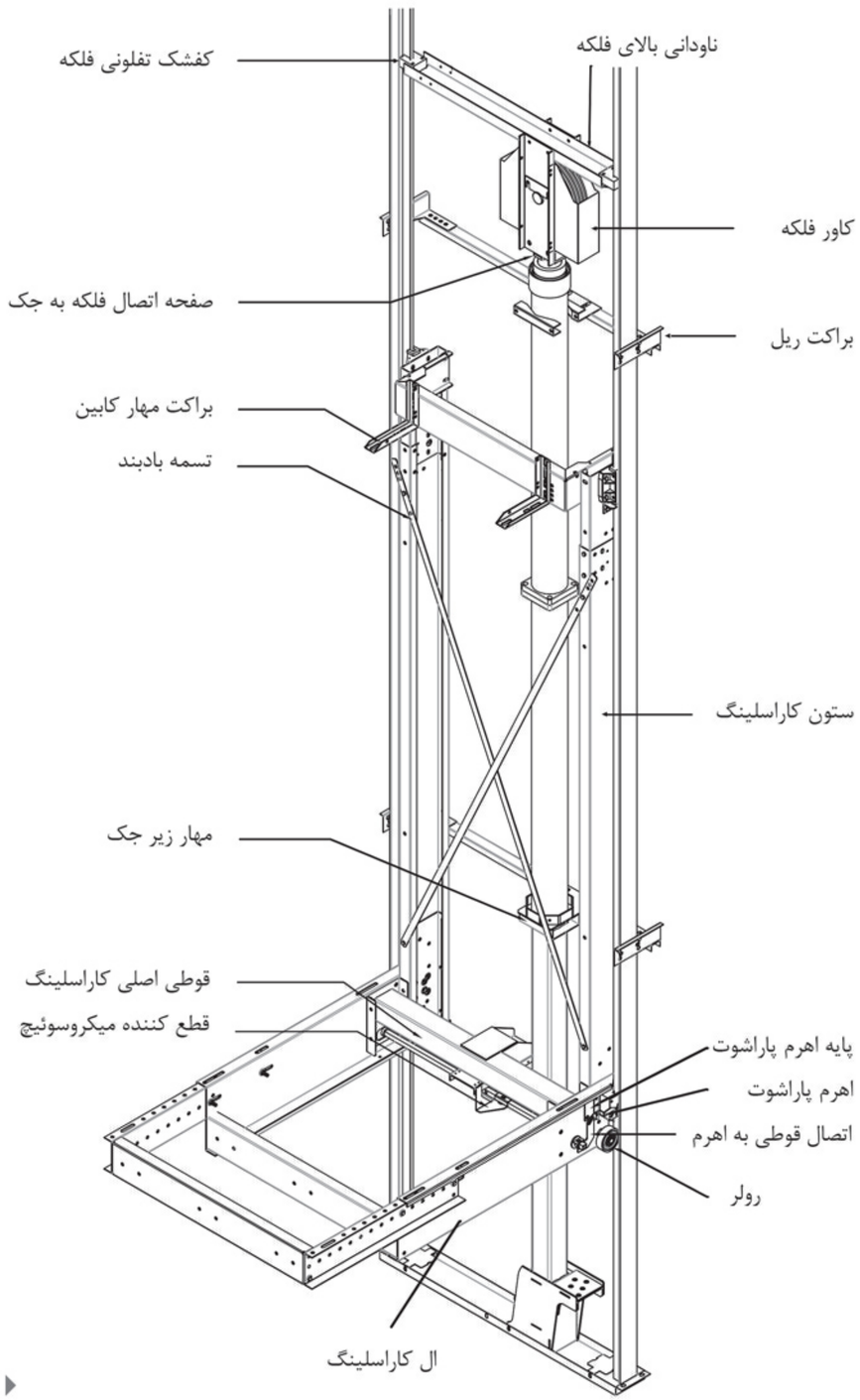

نمای روبرو

OMARLIFT
WITTUR HYDRAULIC DRIVES SRL

» مونتاژ کاراسلینگ

۱. نصب سینی و پشت بند ریل ها

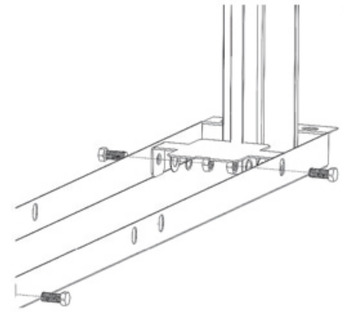

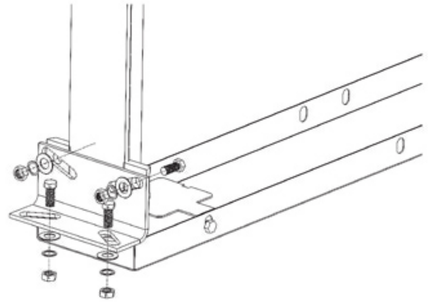

⚠ هشـــــدار

چند نکته مهم که در ریل گذاری باید به آنها دقت نمود.

● دو نمونه اشتباه در ریل گذاری

شکل زیر نحوه شاقول کردن ریل ها را نشان می دهد.

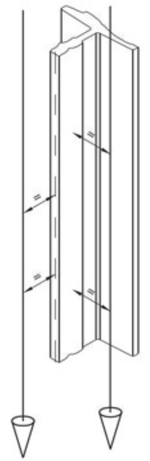

ریل ها هم راستا نیستند.



ریل ها هم محور نیستند.



● شیوه صحیح ریل گذاری



۲. پایه بست سیم بکسل (کله‌گی) را نسبت به چپ و راست بودن انتخاب کرده و با پیچ می بندیم.

مخصوص دهانه ریل ۷۰ و ۸۰ مدل دوطرفه

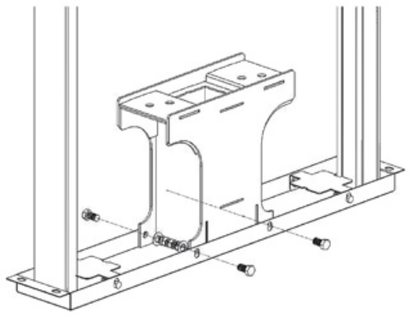

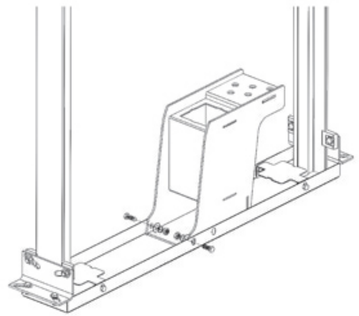

۳. قوطی جبران را داخل گلدانی قرار می دهیم.

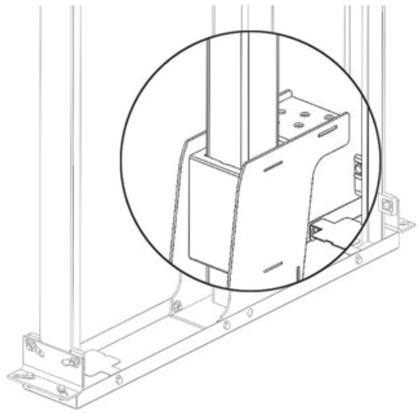

» محاسبه اندازه پایه زیر جک

(اندازه فلکه هرزگرد + طول جک بسته + کورس جک) - طول ریل کار شده = اندازه پایه زیر جک

(حداکثر 3 متر در نظر می گیریم) **Over head** + (اندازه کف تا کف) **Car Travel** + (چاله) **pit** = **طول ریل کار شده**

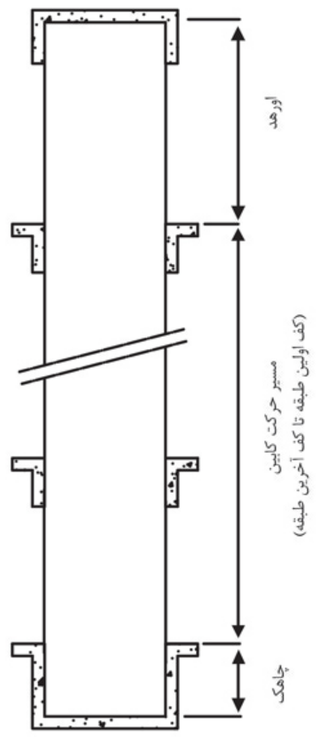

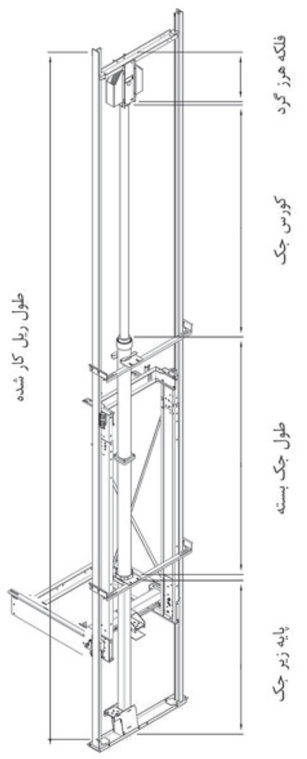

OMARLIFT
WITTUR HYDRAULIC DRIVES SRL

۴. صفحه زیر جک را روی قوطی جبران قرار می دهیم و به وسیله دستک ها و براکت ها به ریل می بندیم. که لازم است پایه زیر جک به درستی شاقول شود.

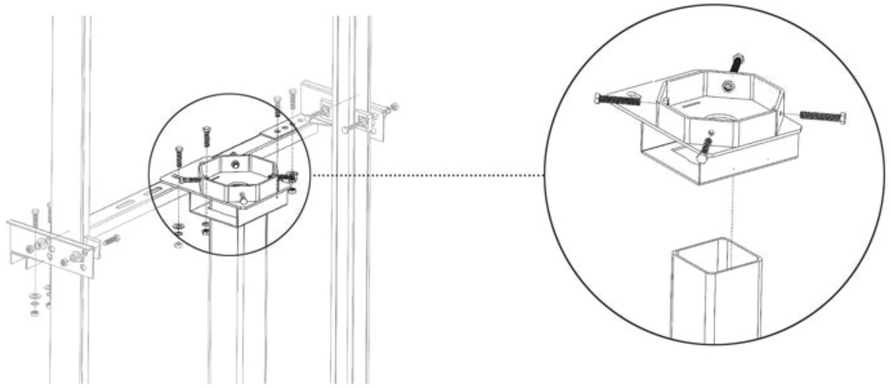

۵. جک را روی قوطی قرار داده و براکت های آن را وصل می کنیم.

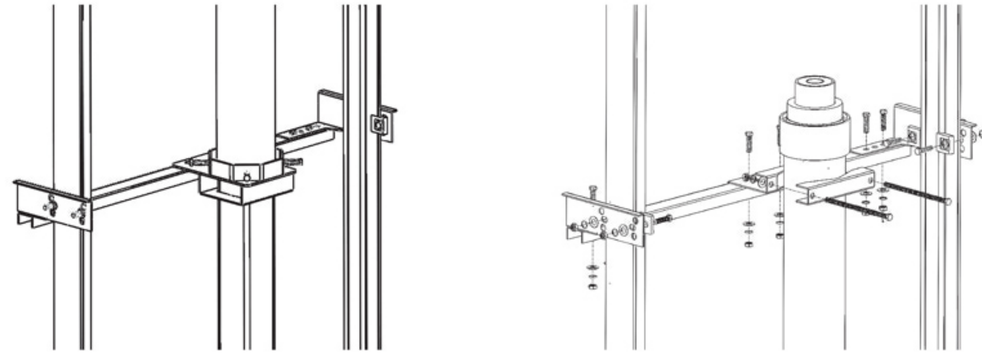

۶. فلکه هرزگرد را با پیچ به جک وصل می کنیم.

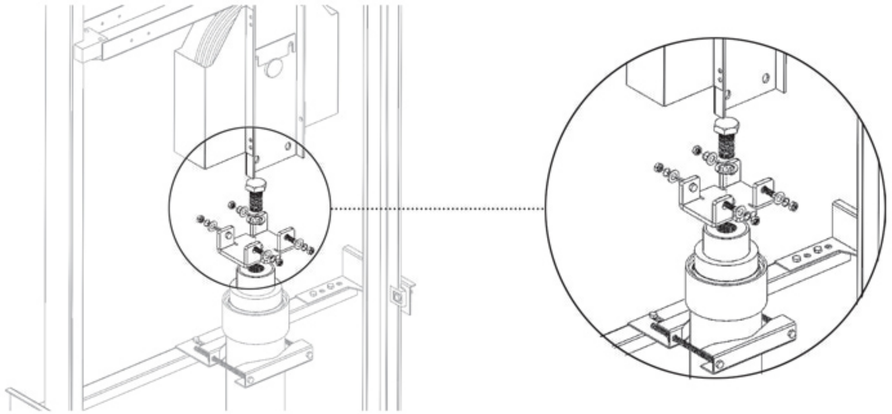

۷. همانطور که در شکل مشخص شده صفحه کـــاراسلینگ را مایل کرده و دهنه پاراشوت را در ریل قرار می دهیم و کمی با فشار کفه را تراز می کنیم.

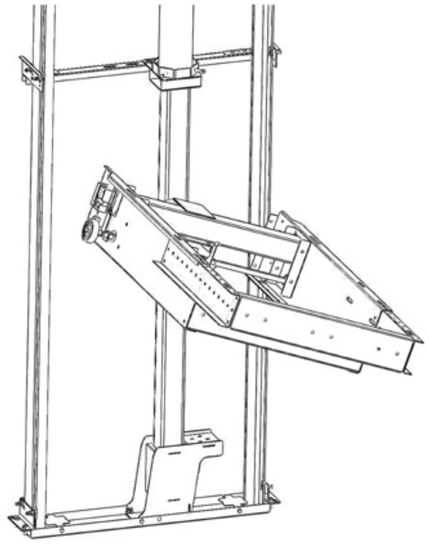

نکته مهم

صفحه‌ی کاراسلینگ باید حتما روی یک سطح صاف تراز شده و دوندگی آن گرفته شود.

۸. مطابق شکل، قسمت بالا و پایین ستون را مشخص می کنیم.

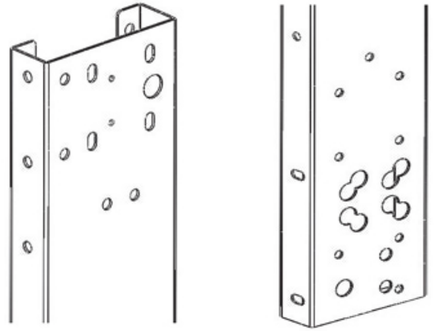

بالای ستون ▲

پایین ستون ▲

۹. سپس کفشک ها را در بالای ستون ها می بندیم.

نکته: پشت کفشک ها بر حسب نیاز لاتون قرار داده می شود.

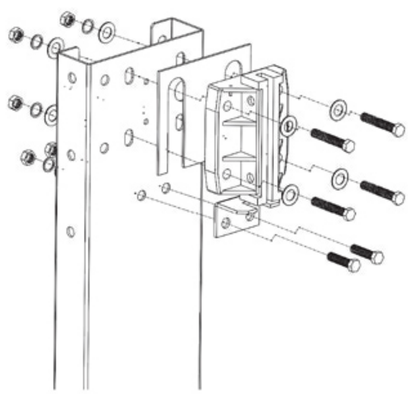

OMARLIFT
WITTUR HYDRAULIC DRIVES SRL

۱۰. در کاراسلینگ دهانه ریل ۶۰ ابتدا پیشانی بالا بسته می شود سپس کفشک ها در جای خود پیچ می شوند، همچنین صفحه مخصوص سربکسل های کاراسلینگ دهانه ۶۰، ۷۰ و ۸۰ در پایین هر دو ستون بسته می شود.

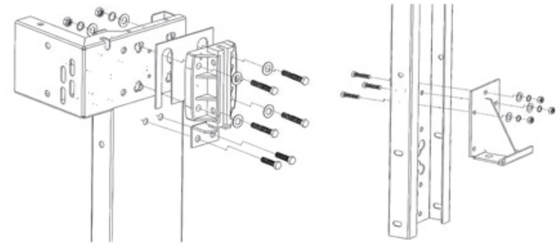

مخصوص دهانه ریل ۷۰ و ۸۰ ▲

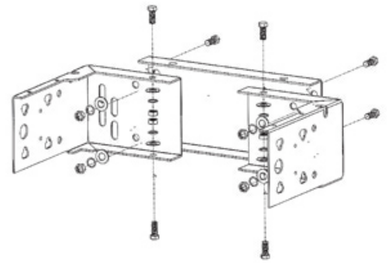

مخصوص دهانه ریل ۶۰ ▲

۱۱ . ستون ها را عمود در جای خود پشت پاراشوت قرار داده و پیچ ها را می بندیم.

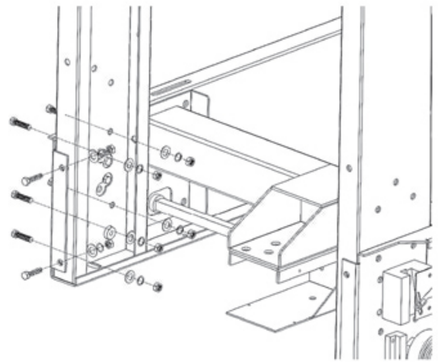

۱۲. رولینگ ها را می بندیم.

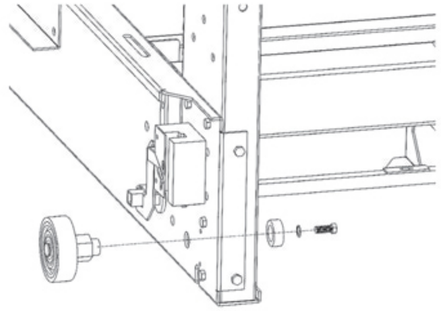

توجه

دقت شـــود که ستون های چپ و راست هرکـــدام سر جای خودشان قرار گیرند.

۱۳ . کفشک های کوچک (L) و لاتون ها را در دهانه ریل می بندیم.

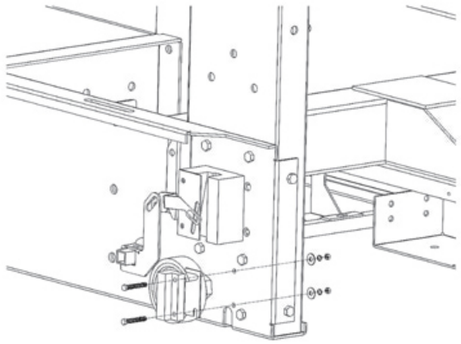

۱۴ . پیشانی بالا را می بندیم.

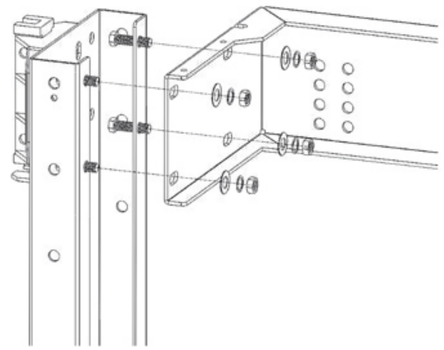

۱۵. تسمه کش ها را به تسمه بادبند ها بسته و مطابق شکل در جای خود می بندیم.

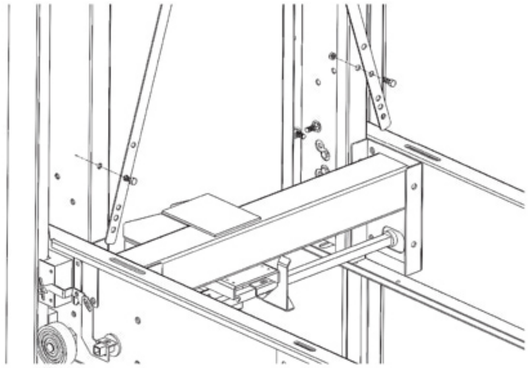

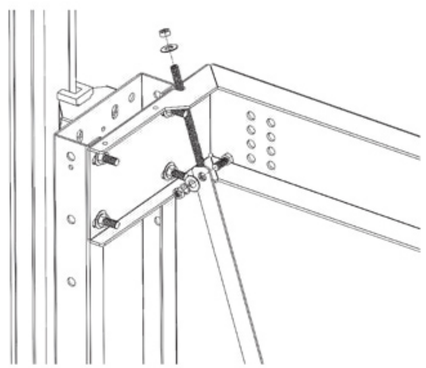

۱۶ . در آخر سیم بکسل ها را می اندازیم. باید دقت شود که سربکسل های لاستیکی روی گلدانی پایین و سربکسل های فنری روی کاراسلینگ قرار گیرند و سینی زیر سربکسل های فنری درجای خود قرار گرفته باشد.

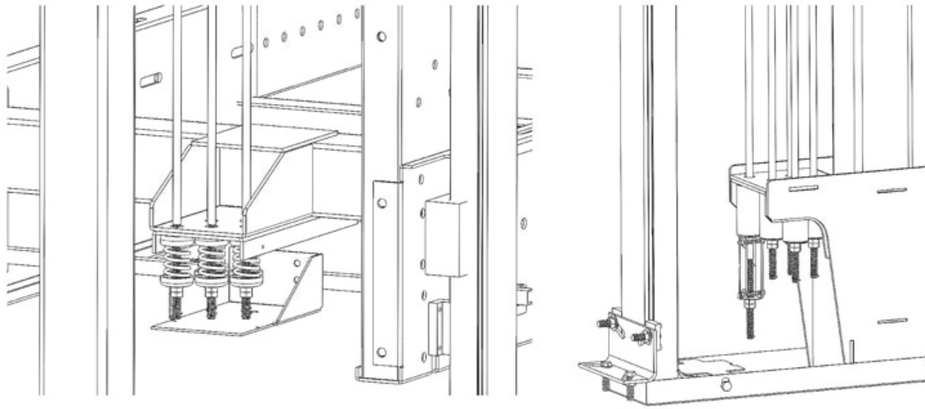

● در کاراسلینگ های دهانه ۶۰ و ۷۰ و ۸۰ مدل دوطرفه سربکسل های فنری روی پایه قلاب سربکسل (داخل ستون ها) و سربکسل های لاستیکی روی گلدانی پایین قرار می گیرند.

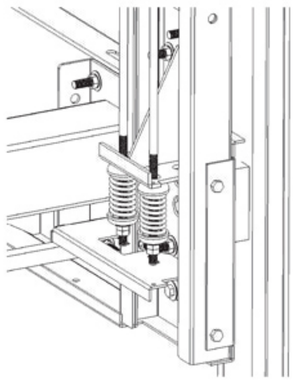

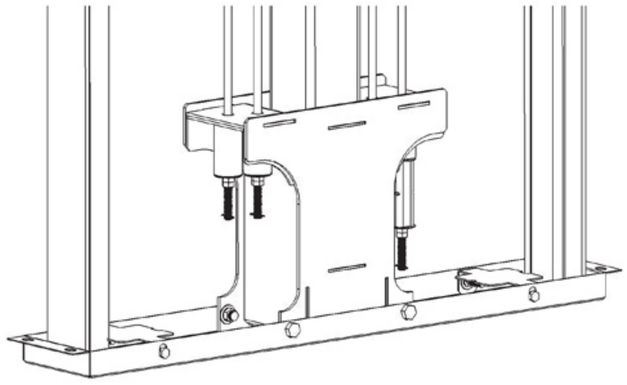

۱۷. درصورت لزوم برای نصب ساپورت مطابق شکل ابتدا ساپورت ها به پیشانی و سپس به کفه کاراسلینگ بسته شوند.

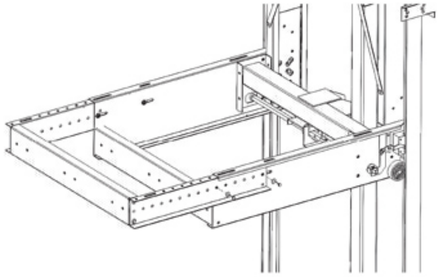

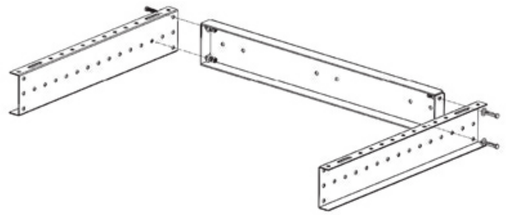

۱۸ . جهت افزایش ارتفاع کاراسلینگ می توانید تقویتی بالای ستون های کاراسلینگ ۹۰ و ۱۱۰ را مطابق شکل به عنوان افزایش ارتفاع به بالای ستون ها بسته و بعد پیشانی بالا را به این تقویتی ها ببندید (با افزایش ارتفاع ستون هـا نهایت ارتفاع کابین ۲.۵ متر می تواند باشد).

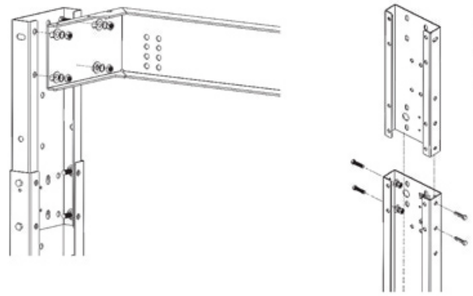

محاسبه اندازه سیم بکسل

اندازه سیم بکسل ها باید به گونه ای باشد که وقتی جک تا انتها باز می شود اندازه فاصله ایمنی فلکه تا سقف رعایت شده و کابین بتواند حداقل ۲۰ سانتی متر از کف طبقه آخر بالاتر رود.

تست پاراشوت

قطعه ی U شکل که به آن سیم وصل است را مطابق شکل بین لاستیک سربکسل پایین و مهره ها می بندیم، قبل از تست دو عدد پیچ قطعه را باز کرده و سپس کابین را به سمت پایین حرکت می دهیم و در حین حرکت قطعه را می کشیم که این امر باعث شل شدن سیم بکسل شده و صفحه ی زیر را به سمت پایین هل داده و پاراشوت عمل می کند در این حالت علاوه بر توقف کابین میکروسوئیچ زیر صفحه کارسلینگ هم قطع می شود که باید آن را در مدار سری استپ سری کنیم.

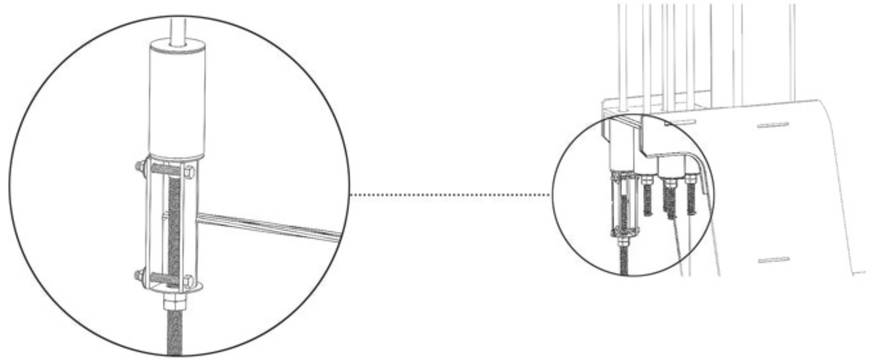

جدول اندازه های کاراسلینگ

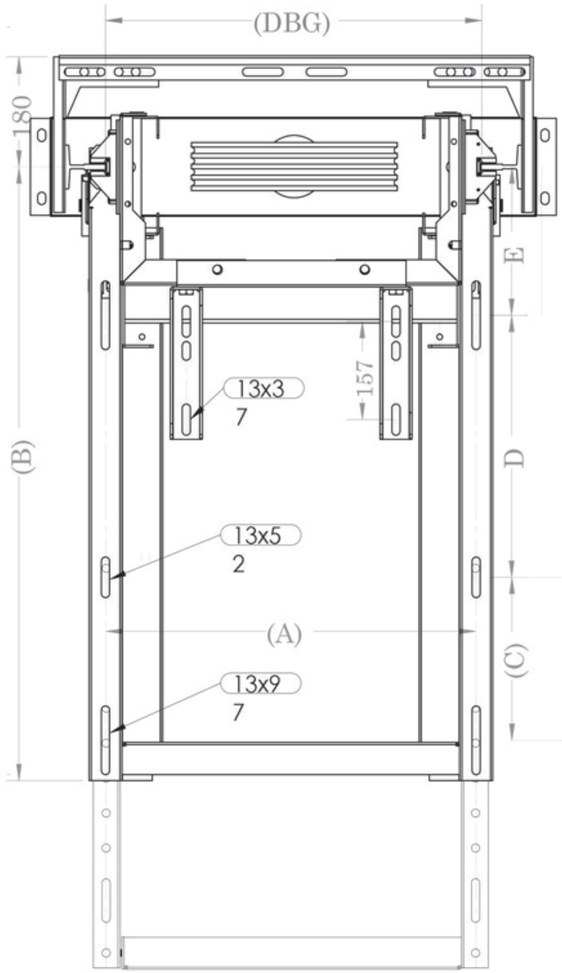

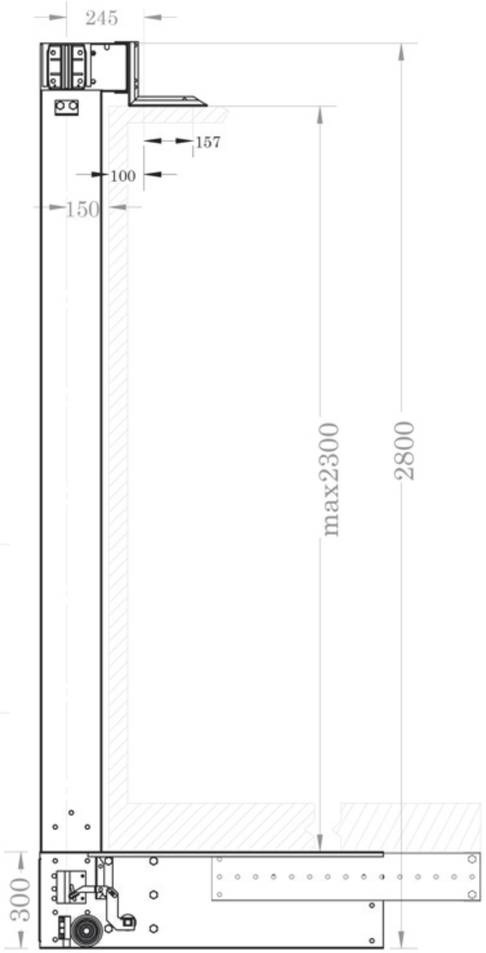

GENERAL TABLE							
Size	Size(A)mm	Size(B)mm	Size(C)mm	Size(D)mm	Size(E)mm	(DGB)mm	Max Load (Q+P) kg
60	590	980	260	420	240	600	1200
80	790	1130	260	570	240	800	1350
90	890	1150	260	570	240	900	1650
110	1090	1150	260	570	240	1100	1950